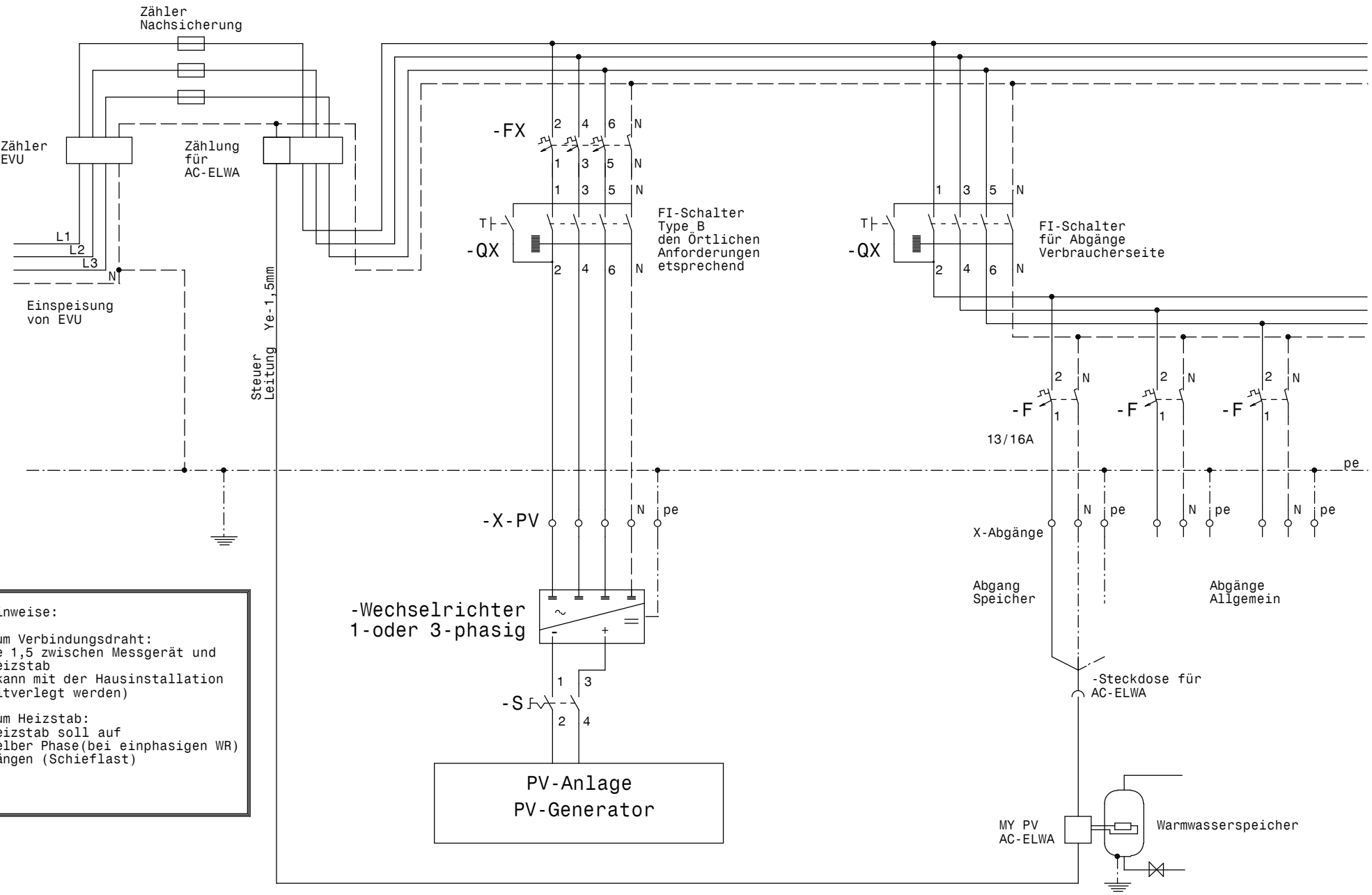

Hinweise:

Zum Verbindungsdraht:
Ye 1,5 zwischen Messgerät und Heizstab
(kann mit der Hausinstallation mitverlegt werden)

Zum Heizstab:
Heizstab soll auf selber Phase(bei einphasigen WR) hängen (Schieflast)

				Datum	25.08.15	Verdrahtungsplan		Projekt AC-ELWA	=	
				Bearb.					+	
				Gepr.						Blatt 1
Zust.	Änderung	Datum	Name	Norm		Urspr.	Ers. f.	Ers. d.		von 1 Bl.